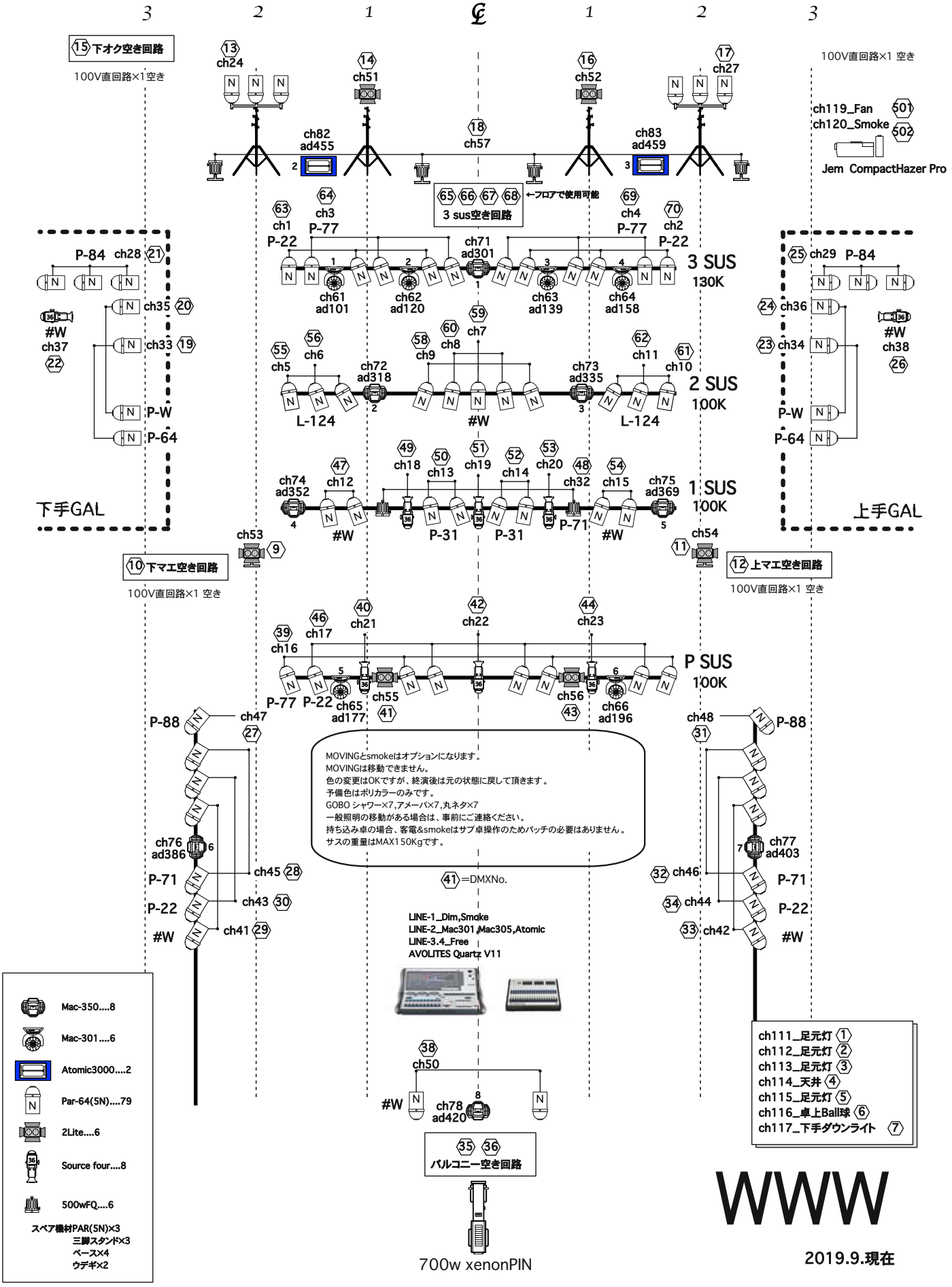
3 2 1 ℄ 1 2 3
15 下オク空き回路
100V直回路×1空き
100V直回路×1 空き
13 ch24
14 ch51
16 ch52
17 ch27
ch119_Fan 501
ch120_Smoke 502
Jem CompactHazer Pro
18 ch57
ch82 ad455
ch83 ad459
65 66 67 68 ←フロアで使用可能
3 sus空き回路
63 ch1 P-22
64 ch3 P-77
69 ch4 P-77
70 ch2 P-22
ch71 ad301
3 SUS 130K
ch61 ad101
ch62 ad120
ch63 ad139
ch64 ad158
P-84 ch28 21
ch35 20
#W ch37 22
ch33 19
P-W
P-64
25 ch29 P-84
24 ch36
23 ch34
#W ch38 26
P-W
P-64
59 ch7
55 ch5
56 ch6
58 ch8
ch9
60
62 ch11
61 ch10
ch72 ad318
ch73 ad335
2 SUS 100K
L-124
#W
L-124
49 ch18
50 ch13
51 ch19
52 ch14
53 ch20
47 ch12
48 ch32
54 ch15
ch74 ad352
ch75 ad369
1 SUS 100K
#W
P-31
P-31
P-71
#W
下手GAL
上手GAL
ch53 9
ch54 11
10 下マエ空き回路
100V直回路×1 空き
12 上マエ空き回路
100V直回路×1 空き
40 ch21
42 ch22
44 ch23
46 ch17
39 ch16
P SUS 100K
P-77 P-22 ch65 ad177
ch55 41
ch56 43
ch66 ad196
P-88 ch47 27
ch48 31 P-88
MOVINGとsmokeはオプションになります。
MOVINGは移動できません。
色の変更はOKですが、終演後は元の状態に戻して頂きます。
予備色はポリカラーのみです。
GOBO シャワー×7,アメーバ×7,丸ネタ×7
一般照明の移動がある場合は、事前にご連絡ください。
持ち込み卓の場合、客電&smokeはサブ卓操作のためパッチの必要はありません。
サスの重量はMAX150Kgです。
ch76 ad386
ch77 ad403
ch45 28
ch43 30
ch41 29
P-71
P-22
#W
32 ch46
34 ch44
33 ch42
P-71
P-22
#W
41 =DMXNo.
LINE-1_Dim,Smoke
LINE-2_Mac301,Mac305,Atomic
LINE-3.4_Free
AVOLITES Quartz V11
38 ch50
#W
ch78 ad420
35 36
バルコニー空き回路
700w xenonPIN
Mac-350....8
Mac-301....6
Atomic3000....2
Par-64(5N)....79
2Lite....6
Source four....8
500wFQ....6
スペア機材PAR(5N)×3
三脚スタンド×3
ベース×4
ウデギ×2
ch111_足元灯 1
ch112_足元灯 2
ch113_足元灯 3
ch114_天井 4
ch115_足元灯 5
ch116_卓上Ball球 6
ch117_下手ダウンライト 7
WWW
2019.9.現在